Analog HD solution

WEBGATE バレットカメラ (5MP)

KT5000BL-SIR4-AF

希望小売価格 オープン価格

HD-TVI 全天候 赤外線 IP66 UTC

新

特長

- 5.1 メガピクセル Sony STARVIS CMOS センサー
- OSD コントロールのための CoC（UTC）に対応
- 2 種類のビデオ出力解像度に対応
- 5 メガピクセル（5M）：2560 × 1944
- 4 メガピクセル（4M）：2560 × 1440
- 2 メガピクセル（2M）：1920 × 1080
- ビデオ出力フォーマット : TVI、AHD 選択可能
- DC アイリス、2.7 ～ 13.5mm メガピクセルレンズ
- 3DNR（デジタルノイズリダクション）
- 逆光補正（WDR / BLC / HLC）
- トゥルーデイ&ナイト（ICR）
- 曇り除去（デフォグ）
- プライバシーマスク (16 ゾーン +8 ゾーン)
- スマート IR（サチュレーションなし）
- IP66 準拠の防塵・防水性能
- 簡単なワンポイントロックブラケット

外形寸法（単位：mm）

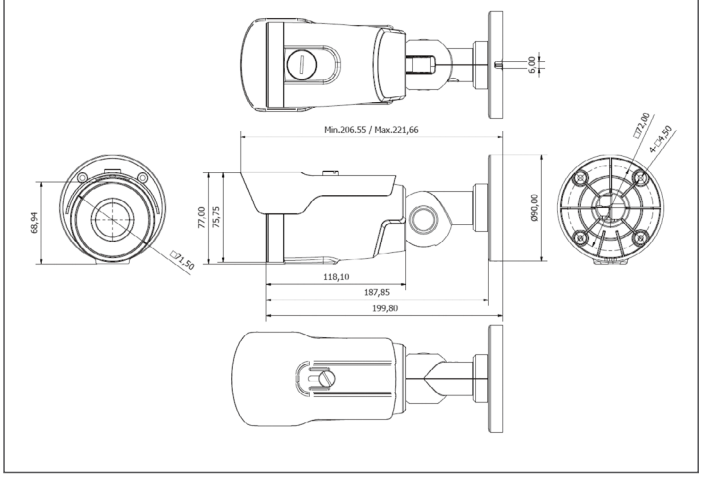

製品仕様

撮像素子		1/2.8インチ　5.1メガピクセルSONY STARVIS™ CMOSセンサー
出力画素数		2560×1944（5Mピクセル） 2560×1440（4Mピクセル） 1920×1080（2Mピクセル）
走査方式		プログレッシブスキャン
レンズ	フィルター	トゥルーデイナイト（ICR）
	タイプ	2.7~13.5mm 電動バリフォーカルレンズ（ICR）
ビデオ出力	出力	2系統 (BNC 1.0 Vp-p)
	解像度	1944p20 / 1440p30,25 / 1080p30,25
	ビデオフォーマット	TVIまたはAHD用×1、CVBS用×1
ビデオ コントロール	AGC	0～10段階
	S/N 比	52dB以上
	逆光補正	OFF / HLC / BLC / WDR
	ACE	OFF / LOW / MIDDLE / HIGH
	最低被写体照度	白黒　：0.001Lux@50IRE / 0.0005@30IRE, F1.6, DSS(OFF), AGC(10) カラー　：0.1Lux@50IRE / 0.05@30IRE, F1.6, DSS(OFF), AGC(10)
	DNR	OFF / LOW / MIDDLE / HIGH
	アイリス調整	ELC
	ホワイトバランス	自動（標準、鮮やか、ソフト）/ 自動拡張 / プリセット / 手動
	電子シャッター	屋内用 / 屋外用 / 屋内用デブラー / 屋外用デブラー / フリッカー / 手動（11ステップ）
	OSD 言語	英語
	デイナイト	カラー / 白黒 / 外部 / 自動
	デフォグ	OFF / ON（自動、手動-LOW / MIDDLE / HIGH）
	プライバシーマスク	OFF / ON（24ヶ所）
	DSS	OFF / ×2～×32
	デジタルエフェクト	OFF / H-ミラー / V-ミラー
	赤外線 LED	ハイパワーIR LED搭載
	スマート IR	OFF / ON
	OSD コントロール	OSD Key / CoC (UTC)
規格認証	保護規格	IP66
	規格認証	KC
原産国		韓国

TENPO PLANNING